Model 73442

Brugsanvisning
Bruksanvisning
Bruksanvisning
Käyttöohje
Instruction manual
Gebrauchsanweisung
Podręcznik użytkownika
Kasutusjuhend
Manual de instrucciones
Manuale di istruzioni
Gebruiksaanwijzing
Manuel d'instructions

DK
NO
SE
FI
GB
DE
PL
ET
ES
IT
NL
FR

DAY
USEFUL
EVERYDAY

SAMMENKLAPPELIG VENTILATOR

Tekniske data

Spænding:	5 V 1 A (via USB-stik)
Effekt:	5 W
Batteri:	18650, 3,7 V 3600 mAh
Antal blæserindstillinger:	3

2 m USB-kabel medfølger

III Klasse III-produkt: Designet til at blive forsynet fra en separeret ekstralav sikkerhedsspændingsforsyning (SELV). Spændingen fra en SELV-forsyning er lav nok til, at en person under normale forhold kan komme i kontakt med den uden risiko for at få elektrisk stød.

Særlige sikkerhedsforskrifter

Dette apparat er ikke beregnet til brug af personer, herunder børn, med nedsat fysisk, sansemæssig eller psykisk funktionsevne eller manglende erfaring eller viden, medmindre de er under opsyn eller er blevet instrueret i brugen af apparatet af en person, som er ansvarlig for deres sikkerhed.

Hold børn under opsyn, og lad dem ikke lege med apparatet.

ADVARSEL: Brug kun en USB-strømkilde til opladning af batteriet.

Apparatet må kun forsynes med ekstralav spænding iht. mærkningen på apparatet.

Apparatet indeholder batterier, som kun kan udskiftes af en fagmand.

Sørg for, at apparatet er afbrudt fra strømforsyningen, inden ventilatorgitteret afmonteres.

Apparatet må ikke anbringes på højt placerede og ujævne bordplader eller på gulvet for at undgå fald- eller snubleskader.

Anvend ikke strømforsyning, som overstiger apparatets maksimale belastning, da dette kan medføre, at apparatet bliver overophedet, og at printpladen bliver ødelagt.

Forsøg ikke selv at adskille eller modificere apparatet.

Apparatets elmotor bliver varm ved længere tids brug. Det anbefales at bruge apparatet i maks. 4 timer i træk.

Undgå at påføre apparatet slag eller at tabe det på gulvet.

Apparatet må ikke brændes og skal holdes på sikker afstand af åben ild.

Opbevar apparatet tørt, når det ikke er i brug.

Brug

Der henvises til illustrationerne bagest i brugsanvisningen.

1. Klap ventilatoren op ved at trykke på knappen "Open".
2. Klap ventilatoren op i pilens retning.
3. Drej den til en lodret vinkel på 90 grader, og drej derefter håndtaget i urets retning for at låse vinklen efter åbning af ventilatoren.
4. Ventilatoren kan justeres 180 grader op og ned.
5. Tryk på knappen for at tænde ventilatoren. Tryk på knappen igen for at justere ventilatorens hastighed.
6. Ventilatorens højde kan justeres. Vær forsigtig, når du justerer teleskopsøjlen op og ned.

7. Løsn beslaget i begge sider af foden for at opnå en god balance.
8. Sammenklapning: Drej håndtaget mod uret for at løsne det.
9. Pres derefter teleskopsøjlen ned i udgangsposition. Klap ventilatoren sammen.
10. Hold fast i ventilatoren med den ene hånd, og drej ventilatorgitteret med den anden. Løsn gitteret i pilenes retning. Vær forsigtig, når du drejer ventilatorgitteret, så det ikke går i stykker.
11. Fjern det aftagelige gitter for at støve det af. Rengør apparatets korpus med en tør klud. Brug ikke vand til rengøring.
12. Juster lukkemekanismens dele i forhold til hinanden, drej rammen med uret for at genmontere ventilatorgitteret efter aftørring.
13. Brug en almindelig 5 VDC USB-oplader til at oplade ventilatoren ved hjælp af det medfølgende kabel og mikro-USB-ladeporten.

Servicecenter

Bemærk: Produktets modelnummer skal altid oplyses i forbindelse med din henvendelse.

Modelnummeret fremgår af forsiden på denne brugsanvisning og af produktets typeskilt.

Når det gælder:

- Reklamationer
- Reservedele
- Returvarer
- Garantivarer
- www.schou.com

Miljøoplysninger

Elektrisk og elektronisk udstyr (EEE) indeholder materialer, komponenter og stoffer, der kan være farlige og skadelige for menneskers sundhed og for miljøet, når affaldet af elektrisk og elektronisk udstyr (WEEE) ikke bortskaffes korrekt. Produkter, der er mærket med en "overkrydset skraldespand", er elektrisk og elektronisk udstyr. Den overkrydsede skraldespand symboliserer, at affald af elektrisk og elektronisk udstyr ikke må bortskaffes sammen med usorteret husholdningsaffald, men skal indsamles særskilt.

Produceret i P.R.C.

Fabrikant:
Schou Company A/S
Nordager 31
DK-6000 Kolding

Alle rettigheder forbeholdes. Indholdet i denne vejledning må ikke gengives, hverken helt eller delvist, på nogen måde ved hjælp af elektroniske eller mekaniske hjælpemidler, f.eks. fotokopiering eller optagelse, oversættes eller gemmes i et informationslagrings- og -hentningssystem uden skriftlig tilladelse fra Schou Company A/S.

SAMMENLEGGBAR VIFTE

Tekniske data

Spenning:	5 V 1 A (via USB-kontakt)
Effekt:	5 W
Batteri:	18650, 3,7 V 3600 mAh
Viftehastighetsinnstillinger:	3

Inkl. 2 m USB-kabel

III Klasse III-produkt: Beregnet for tilkobling til en separat strømforsyning med ekstra lav spenning (SELV). Spenningen fra en SELV-strømforsyning er så lav at en person normalt kan komme i berøring med den uten fare for å få elektrisk støt.

Spesielle sikkerhetsinstruksjoner

Denne enheten skal ikke brukes av personer (dette gjelder også for barn) med reduserte fysiske, sensoriske eller mentale evner eller mangel på erfaring og kunnskap, med mindre de har blitt instruert eller blir overvåket under bruk av enheten av en person som er ansvarlig for deres sikkerhet.

Barn må instrueres så de ikke bruker enheten som et leketøy.

ADVARSEL: Ved opplading av batteriet må det bare brukes en USB-strømkilde.

Apparatet må bare kobles til en ekstra lav sikkerhetsspenning (SELV) i samsvar med merkingen på apparatet.

Batteriene i dette apparatet må skiftes ut av fagpersoner.

Kontroller at apparatet er koblet fra strømnettet før du fjerner dekselet.

For å unngå fallskader bør apparatet ikke plasseres på høye eller ujevne benkeplater eller gulv.

Ikke bruk høyere spenning enn det som er angitt for produktet, for dette kan føre til overoppheting av apparatet og ødelegge kretskortet.

Ikke demonter eller modifiser dette apparatet på egen hånd.

Elektromotoren i dette apparatet kan bli varm ved langvarig bruk. Det anbefales å ikke bruke apparatet i mer enn fire timer.

Beskytt apparatet mot slag og fall.

Ikke kast apparatet på bålet, og ikke utsett det for åpen ild.

Oppbevar apparatet på et tørt sted når det ikke er i bruk.

Bruk

Se illustrasjonene bakerst i denne bruksanvisningen.

1. I sammenlagt stilling må du trykke på knappen "Open" for å åpne viften.
2. Åpne viften i pilens retning.
3. Drei viften til den står loddrett (danner en 90-graders vinkel med sokkelen), og drei deretter håndtaket med urviseren for å låse viften i posisjon.
4. Viften kan reguleres 180 grader opp og ned.
5. Trykk på knappen for å slå på viften. Trykk en gang til på knappen for å stille inn viftehastigheten.
6. Høyden på viften kan reguleres. Dette gjøres ved at du forsiktig trekker teleskopstangen opp etter trykker den ned.

7. For å sikre at viften står støtt åpner du støtten på begge sider av sokkelen.
8. Sammenlegging: Drei håndtaket mot urviseren for å løsne det.
9. Når håndtaket er løsnet, trykker du teleskopstangen ned til utgangsstilling. Legg viften sammen.
10. Hold viften fast med den ene hånden og drei viftedekselet med den andre. Åpne dekselet i pilens retning. Vær forsiktig når du dreier viftedekselet slik at det ikke brekker.
11. Fjern dekselet og tørk støv av det. Tørk av selve viften med en tørr klut. Må ikke vaskes med vann.
12. Tilpass delene på låsemekanismen, og drei rammen med urviseren for å sette viftedekselet på igjen når det har tørket.
13. Viften lades opp med en vanlig 5 VDC USB-lader ved hjelp av kabelen som følger med, og mikro-USB-ladekontakten.

Servicesenter

Merk: Ved henvendelser om produktet, skal modellnummeret alltid oppgis.

Modellnummeret står på fremsiden av denne bruksanvisningen og på produktets typeskilt.

Når det gjelder:

- Reklamasjoner
- Reservedeler
- Returvarer
- Garantivarer
- www.schou.com

Miljøinformasjon

Elektrisk og elektronisk utstyr (EEE) inneholder materialer, komponenter og stoffer som kan være farlige og skadelige for menneskers helse og for miljøet hvis elektronisk og elektrisk avfall (WEEE) ikke avhendes riktig. Produkter som er merket med en søppeldunk med kryss over, er elektrisk og elektronisk utstyr. Søppeldunken med kryss over symboliserer at avfall av elektrisk og elektronisk utstyr ikke må kastes i det usorterte husholdningsavfallet, men behandles som spesialavfall.

Produsert i Kina

Produsent:
Schou Company A/S
Nordager 31
DK-6000 Kolding

Alle rettigheter forbeholdes. Innholdet i denne bruksanvisningen må ikke gjengis, verken helt eller delvis, på noen måte ved hjelp av elektroniske eller mekaniske hjelpemidler, inkludert fotokopiering eller opptak, oversettes eller lagres i et informasjonslagrings- og informasjonshentingssystem uten skriftlig tillatelse fra Schou Company A/S.

HOPFÄLLBAR FLÄKT

Tekniska data

Spänning:	5 V 1 A (via USB-uttag)
Effekt:	5 W
Batteri:	18650, 3.7 V 3600 mAh
Fläkthastighetsinställningar:	3

Inkl. 2 m USB-kabel

III Klass III-produkt: Utformad för att försörjas från en separat klenspänningsförsörjning (SELV). Spänningen från en SELV-försörjning är tillräckligt låg så att en person normalt kan komma i kontakt med den utan risk för elstötar..

Särskilda säkerhetsanvisningar

Denna apparat är inte avsedd att användas av personer (inklusive barn) med nedsatt fysisk, sensorisk eller mental förmåga, eller bristfällig erfarenhet och kunskap, såvida de inte övervakas eller har instruerats om hur man använder apparaten av en person som ansvarar för deras säkerhet.

Barn måste hållas under uppsikt så att de inte leker med produkten.

VARNING: Använd endast en USB-strömkälla för att ladda batteriet.

Apparaten får endast försörjas med en extra låg spänning som motsvarar märkningen på apparaten.

Apparaten innehåller batterier som endast får bytas av kvalificerade personer.

Se till att apparaten är bortkopplad från elnätet innan du tar bort skyddet.

Placera inte apparaten på höga och ojämna arbetsbänkar eller golv för att undvika fallskador.

Använd inte strömförsörjningen utöver produktlasten, eftersom det kan leda till att apparaten värms upp och kretskortet bränns.

Ta inte själv isär eller modifiera apparaten.

Apparaten utsätts för värmealstring av elmotorn till följd av långtidsanvändning. Du rekommenderas att inte använda den i över 4 timmar.

Slå inte på apparaten och låt den inte falla.

Kasta inte apparaten i eld, håll den borta från öppen eld.

Förvara apparaten på en torr plats när den inte används.

Användning

Se bilderna på de sista sidorna i denna bruksanvisning.

1. Medan fläkten är hopfälld, tryck på knappen "Open" för att öppna fläkten.
2. Öppna fläkten i pilens riktning.
3. Vrid vinkeln 90 grader vertikalt och lås sedan handtaget medurs för att fixera vinkeln när fläkten har öppnats.
4. Inställning av 180 grader uppåt och nedåt är möjlig.
5. Tryck på knappen för att slå på fläkten. Tryck på knappen igen för att justera fläkthastigheten.
6. Variabel höjd för fläkten är tillgänglig. Dra försiktigt teleskopstången uppåt eller nedåt.

7. Öppna stödet på sockelns båda sidor för att balansera fläkten.
8. Hopfällning: vrid handtaget moturs för att lossa det.
9. Med handtaget lossat, tryck teleskopstången nedåt till originalläget. Fäll ihop fläkten.
10. Håll i fläkten med ena handen och vrid sedan fläktkåpan med den andra handen. Följ pilarnas riktning för att öppna kåpan. Var försiktig när du vrider fläktkåpan så att den inte går sönder.
11. Ta ut den avtagbara kåpan för att ta bort dammet. Torka av apparatens stomme med en torr trasa. Tvätta inte med vatten.
12. Rikta in spännespositionen, vrid ramen medurs för att montera den igen efter att fläktkåpan har torkat stående.
13. Använd en vanlig 5 VDC USB-laddare för att ladda fläkten med den medföljande kabeln och micro-USB-laddningsuttaget.

Servicecenter

OBS! Produktens modellnummer ska alltid uppges vid kontakt med återförsäljaren.

Modellnumret finns på framsidan i denna bruksanvisning och på produktens märkplåt.

När det gäller:

- Reklamationer
- Reservdelar
- Returvaror
- Garantivaror
- www.schou.com

Miljöinformation

Elektriska och elektroniska produkter (EEE) innehåller material, komponenter och ämnen som kan vara farliga och skadliga för människors hälsa och för miljön om avfallet av elektriska och elektroniska produkter (WEEE) inte bortskaffas korrekt. Produkter som är markerade med en "överkryssad sophink" är elektriska och elektroniska produkter. Den överkryssade sophinken symboliserar att avfall av elektriska och elektroniska produkter inte får bortskaffas tillsammans med osorterat hushållsavfall, utan de ska samlas in separat.

Tillverkad i Folkrepubliken Kina (PRC)

Tillverkare:
Schou Company A/S
Nordager 31
DK-6000 Kolding

Alla rättigheter förbehålles. Innehållet i denna bruksanvisning får inte på några villkor, varken i sin helhet eller delvis, återges med hjälp av elektroniska eller mekaniska hjälpmedel, t.ex. genom fotokopiering eller fotografering, ej heller översättas eller sparas i ett informationslagrings- och informationshämtningssystem, utan skriftligt medgivande från Schou Company A/S.

KOKOONTAITETTAVA TUULETIN

Tekniset tiedot

Jännite:	5 V 1 A (USB-liitännästä)
Teho:	5 W
Akku:	18650, 3,7 V 3600 mAh
Tuulettimen nopeusasetukset:	3

Sis. 2 m USB-johto

III Luokan III tuote: Suunniteltu käytettäväksi erillisestä pienoisjännitteen lähteestä (SELV). SELV-virtalähteen jännite on riittävän alhainen, jotta henkilö voi normaalisti joutua kosketuksiin sen kanssa ilman sähköiskun vaaraa.

Erityiset turvaohjeet

Laitetta ei ole tarkoitettu sellaisten henkilöiden käyttöön (lapset mukaan lukien), joiden fyysiset, aistihavaintoihin liittyvät tai henkiset kyvyt ovat rajoittuneet tai joilta puuttuu laitteen käyttämiseksi vaadittava kokemus ja tietämys, elleivät tällaiset henkilöt ole heidän turvallisuudestaan vastaavan henkilön valvonnassa tai tällainen henkilö ole opastanut heitä laitteen käytössä.

Lapsia on valvottava, etteivät he pääse leikkimään laitteella.

VAROITUS: Käytä vain USB-virtalähdettä akun lataamiseen.

Laitteen virtalähteenä saa käyttää vain erityisen matalaa turvallisuusjännitettä, joka vastaa laitteen merkintää.

Tämä laite sisältää paristot, jotka vain ammattitaitoiset henkilöt voivat vaihtaa.

Varmista, että laite on kytketty pois verkkovirrasta, ennen kuin irrotat suojuksen.

Älä aseta laitetta korkeille ja epätasaisille työtasoille tai lattioille putoamisesta tai kaatumisesta aiheutuvien vaurioiden välttämiseksi.

Älä käytä virtalähdettä, joka ylittää tuotteen sallitun kuormituksen, koska seurauksena saattaa olla laitteen kuumeneminen ja piirilevyn palaminen.

Älä pura tai muuta laitetta itse.

Laitteen sähkömoottori kuumenee pitkäaikaisessa käytössä. Sitä ei suositella käytettäväksi 4 tuntia pidempää aikaa kerrallaan.

Älä kohdista laitteeseen iskuja, äläkä pudota sitä.

Älä heitä laitetta tuleen, pidä se loitolla avotulesta.

Kun laitetta ei käytetä, säilytä sitä kuivassa paikassa.

Käyttö

Katso käyttöohjeen viimeisillä sivuilla olevat kuvat.

1. Kun tuuletin on kokoontaitettuna, paina avauspainiketta (Open) avataksesi sen.
2. Avaa tuuletin noudattaen nuolen suuntaa.
3. Käännä kulma 90 asteen pystyasentoon ja lukitse sitten kahva myötäpäivään kiertämällä kulman lukitsemiseksi tuulettimen avaamisen jälkeen.
4. Säädettävissä 180° ylös- ja alaspäin.
5. Paina painiketta kytkeäksesi tuulettimen päälle. Paina painiketta uudelleen tuulettimen nopeuden säätämiseksi.

6. Tuulettimen korkeutta voidaan säätää. Muista vetää teleskooppivartta varovaisesti ylös- tai alaspäin.
7. Avaa pohjan molemmilla puolilla olevat kannattimet tasapainon säilyttämiseksi.
8. Kokoontaittaminen: kierrä kahvaa vastapäivään vapauttaaksesi sen.
9. Kun kahva on vapautettu, paina teleskooppivarsi alas alkuperäiseen asentoon. Taita tuuletin kokoon.
10. Pidä tuulettimesta kiinni yhdellä kädellä ja kierrä sitten tuuletinsuojusta toisella kädellä. Noudata nuolien suuntia suojuksen avaamiseksi. Kierrä suojusta varovaisesti, ettei se rikkoudu.
11. Poista irrotettava suojus pölyn poistamiseksi. Pyyhi laitteen runko kuivalla liinalla. Älä pese sitä vedellä.
12. Aseta solki oikeaan asentoon, kierrä kehystä myötäpäivään asentaaksesi sen takaisin paikalleen sen jälkeen kun tuulettimen suojus on kuivunut.
13. Lataa tuuletin mikro-USB-latausportista tavallisella 5 V DC:n USB-laturilla mukana toimitetulla johdolla.

Huoltokeskus

Huomaa: Tuotteen mallinumero on aina mainittava mahdollisessa yhteydenotossa.

Mallinumeron voi tarkistaa tämän käyttöohjeen etusivulta ja tuotteen tyyppikilvestä.

Kun asia koskee:

- Reklamaatioita
- Varaosia
- Palautuksia
- Takuuasioita
- www.schou.com

Tiedot vaarallisuudesta ympäristölle

Sähkö- ja elektroniikkalaitteet (EEE) sisältävät materiaaleja, komponentteja ja aineita, jotka voivat olla vaaraksi ympäristölle ja ihmisen terveydelle, jos sähkö- ja elektroniikkaromua (WEEE) ei hävitetä asianmukaisesti. Sähkö- ja elektroniikkalaitteet on merkitty jätesäiliöllä, jonka yli on vedetty risti. Merkki ilmaisee, ettei sähkö- ja elektoniikkaromua saa hävittää lajittelemattoman kotitalousjätteen mukana vaan se on kerättävä erikseen.

Valmistettu Kiinassa

Valmistaja:
Schou Company A/S
Nordager 31
DK-6000 Kolding

Kaikki oikeudet pidätetään. Tämän käyttöohjeen sisältöä ei saa jäljentää kokonaan eikä osittain millään tavalla sähköisesti tai mekaanisesti, esimerkiksi valokopioimalla tai -kuvaamalla, kääntää tai tallentaa tiedontallennus- ja hakujärjestelmään ilman Schou Company A/S:n kirjallista lupaa.

FOLDABLE FAN

Technical data

Voltage:	5 V 1 A (via USB outlet)
Power:	5 W
Battery:	18650, 3.7 V 3600 mAh
Fan speed settings:	3
Incl. 2 m USB cable	

III Class III product: Designed to be supplied from a separated extra low voltage supply (SELV). The voltage from a SELV supply is low enough that a person can normally come into contact with it without the risk of electric shock..

Special safety instructions

This appliance is not intended for use by persons (including children) with reduced physical, sensory or mental capabilities, or lack of experience and knowledge, unless they have been given supervision or instruction concerning use of the appliance by a person responsible for their safety.

Children should be supervised to ensure that they do not play with the appliance.

WARNING: For the purposes of recharging the battery, only use a USB power source.

The appliance must only be supplied at safety extra low voltage corresponding to the marking on the appliance.

This appliance contains batteries that are only replaceable by skilled persons.

Ensure that the appliance is switched off from the supply mains before removing the guard.

Do not place this appliance on high and uneven counter tops or floors to avoid any falling damage.

Do not use the power supply beyond the product load which might cause the appliance heating and the circuit board burning out.

Do not disassemble or modify this appliance by yourself.

This appliance is prone to heat generation of electrical motor due to long time usage. It is recommended to use no more than 4 hours.

Do not hit or drop this appliance.

Do not throw the appliance into the fire, keep it away from open flame.

When the appliance is not in use, store it in a dry place.

Use

Please refer to the illustrations on the last pages of this manual.

1. While the fan is folded, please press the "Open" button to open the fan.
2. Open the fan follow the arrow direction.
3. Turn the angle to 90 degrees vertical, and then clockwise lock the handle to fix the angle after opening the fan.
4. 180 degrees up and down adjustment available.
5. Press the button to turn on the fan. Press the button again to adjust fan speed.
6. Variable height for the fan available. Pay attention to gently pulling the telescopic rod up or down.

7. In order to keep balance, please open the bracket on both sides of the base.
8. Folding: please rotate the handle anti-clockwise to release it.
9. With the handle released, press the telescopic rod down to the original position. Fold the fan.
10. Hold the fan with one hand and then rotate the fan cover with the other hand. Follow the direction of the arrows to open the cover. Be carefull when rotating the fan cover so it won't break.
11. Take out the detachable cover to clean the dust. Use a dry cloth to wipe the appliance body. Do not wash with water.
12. Align the buckle position, rotate the frame clockwise to mount it back after the fan cover was dried standing.
13. Use a regular 5 VDC USB charger to charge the fan using the included cable and the micro USB charging port.

Service centre

Note: Please quote the product model number in connection with all inquiries.

The model number is shown on the front of this manual and on the product rating plate.

For:

- Complaints
- Replacement parts
- Returns
- Guarantee issues
- www.schou.com

Environmental information

Electrical and electronic equipment (EEE) contains materials, components and substances that may be hazardous and harmful to human health and the environment if waste electrical and electronic equipment (WEEE) is not disposed of correctly. Products marked with a crossed-out wheeled bin are electrical and electronic equipment. The crossed-out wheeled bin indicates that waste electrical and electronic equipment must not be disposed of with unsorted household waste, but must be collected separately.

GB

Manufactured in P.R.C.

Manufacturer:
Schou Company A/S
Nordager 31
DK-6000 Kolding

All rights reserved. The content of this manual may not be reproduced, either in full or in part, in any way by electronic or mechanical means, e.g. photocopying or publication, translated or saved in an information storage and retrieval system without written permission from Schou Company A/S.

ZUSAMMENKLAPPBARER LÜFTER

Technische Daten

Spannung: 5 V 1 A (über USB-Anschluss)

Leistung: 5 W

Akku: 18650, 3,7 V 3600 mAh

Einstellungen für die Lüftergeschwindigkeit: 3

Einschl. 2 m USB-Kabel

III Produkt der Klasse III: Entwickelt für die Versorgung mit einer getrennten Niederspannungsversorgung (SELV). Die Spannung von einer SELV-Versorgung ist niedrig genug, dass eine Person normalerweise ohne die Gefahr eines Stromschlags damit in Kontakt kommen kann.

Besondere Sicherheitshinweise

Dieses Gerät ist nicht für die Verwendung durch Personen (einschließlich Kinder) mit eingeschränkten körperlichen, sensorischen oder geistigen Fähigkeiten oder mangelnder Erfahrung und Wissen vorgesehen, es sei denn, sie werden von einer für ihre Sicherheit verantwortlichen Person beaufsichtigt oder in die Verwendung des Geräts eingewiesen.

Kinder sollten beaufsichtigt werden, um sicherzustellen, dass sie mit dem Gerät nicht spielen.

WARNUNG: Verwenden Sie zum Aufladen des Akkus nur eine USB-Stromquelle.

Das Gerät darf nur mit einer besonders niedrigen Sicherheitsspannung versorgt werden, die der Kennzeichnung auf dem Gerät entspricht.

Dieses Gerät enthält Akkus, die nur von Fachleuten ausgetauscht werden können.

Stellen Sie sicher, dass das Gerät vom Stromnetz getrennt ist, bevor Sie den Schutz entfernen.

Stellen Sie dieses Gerät nicht auf hohe und unebene Arbeitsplatten oder Böden, um Sturzschäden zu vermeiden.

Verwenden Sie das Netzteil nicht über die Produktlast hinaus, da dies zu einer Erwärmung des Geräts und einem Durchbrennen der Leiterplatte führen kann.

Zerlegen oder modifizieren Sie dieses Gerät nicht selbst.

Dieses Gerät ist aufgrund der langen Nutzungsdauer anfällig für die Wärmeerzeugung durch den Elektromotor. Es wird empfohlen, es nicht mehr als 4 Stunden zu verwenden.

Schlagen Sie nicht auf dieses Gerät und lassen Sie es nicht fallen.

Werfen Sie das Gerät nicht ins Feuer, halten Sie es von offenem Feuer fern.

Wenn das Gerät nicht verwendet wird, lagern Sie es an einem trockenen Ort.

Gebrauch

Bitte beachten Sie die Abbildungen auf den letzten Seiten dieses Handbuchs.

1. Wenn der Lüfter zusammengeklappt ist, drücken Sie bitte die Taste „Öffnen“, um den Lüfter zu öffnen.
2. Öffnen Sie den Lüfter gemäß der Pfeilrichtung.
3. Drehen Sie den Winkel auf 90 Grad vertikal und verriegeln Sie dann den Griff im Uhrzeigersinn, um den Winkel nach dem Öffnen des Lüfters festzulegen.
4. Um 180 Grad nach oben und unten einstellbar.
5. Drücken Sie auf die Taste, um den Lüfter einzuschalten. Drücken Sie die Taste erneut, um die Lüftergeschwindigkeit anzupassen.

6. Variable Höhe für den Lüfter verfügbar. Achten Sie darauf, die Teleskopstange vorsichtig nach oben oder unten zu ziehen.
7. Um das Gleichgewicht zu halten, öffnen Sie bitte die Halterung auf beiden Seiten der Basis.
8. Zusammenklappen: Bitte drehen Sie den Griff gegen den Uhrzeigersinn, um ihn zu lösen.
9. Drücken Sie bei gelöstem Griff die Teleskopstange in die ursprüngliche Position hinunter. Falten Sie den Lüfter.
10. Halten Sie den Lüfter mit einer Hand und drehen Sie dann die Lüfterabdeckung mit der anderen Hand. Folgen Sie der Richtung der Pfeile, um die Abdeckung zu öffnen. Seien Sie vorsichtig, wenn Sie die Lüfterabdeckung drehen, damit sie nicht bricht.
11. Nehmen Sie die abnehmbare Abdeckung heraus, um den Staub zu entfernen. Wischen Sie den Gerätekörper mit einem trockenen Tuch ab. Nicht mit Wasser waschen.
12. Richten Sie die Schnallenposition aus und drehen Sie den Rahmen im Uhrzeigersinn, um ihn wieder zu montieren, nachdem die Lüfterabdeckung im Stehen getrocknet wurde.
13. Verwenden Sie ein normales 5-VDC-USB-Ladegerät, um den Lüfter über das mitgelieferte Kabel und den Micro-USB-Ladeanschluss aufzuladen.

Servicecenter

Hinweis: Bei Anfragen stets die Modellnummer des Produkts angeben.

Die Modellnummer finden Sie auf der Titelseite dieser Gebrauchsanweisung und auf dem Typenschild des Produkts.

Wenn Sie uns brauchen:

- Reklamationen
- Ersatzteile
- Rücksendungen
- Garantiewaren
- www.schou.com

Entsorgung des Gerätes

Altgeräte dürfen nicht in den Hausmüll!

Sollte das Gerät einmal nicht mehr benutzt werden können, so ist jeder Verbraucher gesetzlich verpflichtet, Altgeräte getrennt vom Hausmüll z.B. bei einer Sammelstelle seiner Gemeinde / seines Stadtteils abzugeben. Damit wird gewährleistet, dass die Altgeräte fachgerecht verwertet und negative Wirkungen auf die Umwelt vermieden werden.

Deshalb sind Elektrogeräte mit einer „durchkreuzten Abfalltonne“ gekennzeichnet.

Hergestellt in der Volksrepublik China

Hersteller:
Schou Company A/S
Nordager 31
DK-6000 Kolding

Alle Rechte vorbehalten. Der Inhalt dieser Gebrauchsanweisung darf ohne die schriftliche Genehmigung von Schou Company A/S weder ganz noch teilweise in irgendeiner Form unter Verwendung elektronischer oder mechanischer Hilfsmittel, wie zum Beispiel durch Fotokopieren oder Aufnahmen, wiedergegeben, übersetzt oder in einem Informationsspeicher und -abrufsystem gespeichert werden.

SKŁADANY WENTYLATOR

Dane techniczne

Napięcie:5 V 1 A (za pośrednictwem gniazda USB)

Moc: 5 W

Akumulator: 18650, 3,7 V 3600 mAh

Ustawienia prędkości wentylatora: 3

W zestawie przewód USB o długości 2 m

III Produkt klasy III: Urządzenie zasilane z instalacji o bardzo niskim napięciu bezpiecznym (SELV). Napięcie z instalacji SELV jest bezpieczne dla ludzi nawet w razie przypadkowego kontaktu, bez zagrożenia porażenia prądem.

Szczególne zasady bezpieczeństwa

To urządzenie nie jest przeznaczone dla osób (włącznie z dziećmi) z ograniczoną sprawnością fizyczną, czuciową lub psychiczną, jak również osób niedoświadczonych i nieposiadających wystarczającej wiedzy, dopóki nie otrzymają one instrukcji lub nadzoru od osoby odpowiedzialnej za ich bezpieczeństwo.

Należy zachować nadzór nad dziećmi, aby mieć pewność, że nie bawią się one urządzeniem.

OSTRZEŻENIE: Do ładowania akumulatora należy używać tylko źródła zasilania USB.

Urządzenie należy zasilać tylko z instalacji o bardzo niskim napięciu bezpiecznym zgodnym z oznaczeniami na urządzeniu.

Urządzenie jest wyposażone w akumulatory, które powinny wymieniać wykwalifikowane osoby.

Przed demontażem osłony upewnić się, czy urządzenie jest odłączone od sieci zasilającej.

Nie umieszczać urządzenia na wysokich i nierównych blatach ani podłogach, aby uniknąć ich uszkodzenia w razie upadku.

Nie używać zasilacza dostarczającego prąd o natężeniu przekraczającym dopuszczalny zakres urządzenia, ponieważ może się ono przegrzewać i spowodować przepalenie płytki obwodów.

Nie rozbierać ani nie modyfikować urządzenia samodzielnie.

Silnik elektryczny pracujący przez długi czas może się nagrzewać. Nie zaleca się używania go przez dłużej niż cztery godziny.

Nie uderzać ani nie upuszczać urządzenia.

Nie wrzucać urządzenia do ognia i nie zbliżać go do otwartych płomieni.

Kiedy urządzenie nie jest używane, przechowywać je w suchym miejscu.

Sposób użytkowania

Zapoznać się z rysunkami umieszczonymi na ostatniej stronie instrukcji.

1. Gdy wentylator jest złożony, nacisnąć przycisk „Open" (Otwórz), aby otworzyć wentylator.
2. Otworzyć wentylator w kierunku wskazanym strzałką.
3. Ustawić wentylator pod kątem 90 stopni, a następnie obrócić rączkę w prawo, aby zablokować wentylator.
4. Wentylator można regulować w zakresie 180 stopni w górę i w dół.
5. Nacisnąć przycisk, aby włączyć wentylator. Nacisnąć przycisk ponownie, aby wyregulować prędkość wentylatora.

6. Można regulować wysokość wentylatora. Ostrożnie wydłużać i skracać trzonek teleskopowy wentylatora.
7. Aby zapobiec przewróceniu się urządzenia, należy otworzyć wsporniki po obu stronach podstawy.
8. Składanie: obrócić rączkę w lewo, aby odblokować mechanizm składania.
9. Po odblokowaniu mechanizmu opuścić trzonek teleskopowy w pozycję pierwotną. Złożyć wentylator.
10. Złożyć wentylator jedną ręką, a następnie obrócić pokrywę wentylatora drugą ręką. Otwierać pokrywę w kierunku wskazanym strzałką. Zachować ostrożność podczas obracania pokrywy wentylatora, aby jej nie uszkodzić.
11. Zdjąć zdejmowaną pokrywę, aby oczyścić ją z kurzu. Przecierać obudowę suchą szmatką. Nie myć wodą.
12. Wyrównać pozycję zaczepu, obrócić ramę w prawo, aby ją zamontować po wysuszeniu pokrywy wentylatora w pozycji pionowej.
13. Używać zwykłej ładowarki USB 5 V DC do ładowania wentylatora przy użyciu dostarczonego przewodu i portu do ładowania micro USB.

Punkt serwisowy

Uwaga: Zadając pytania dotyczące niniejszego produktu, należy podawać numer modelu.

Numer modelu można znaleźć na okładce niniejszej instrukcji obsługi i tabliczce znamionowej.

Prosimy o kontakt z punktem serwisowym w sprawach:

- reklamacje
- części zamienne
- zwroty
- gwarancje
- www.schou.com

Informacje dotyczące środowiska

Sprzęt elektryczny i elektroniczny (electrical and electronic equipment – EEE) zawiera materiały, elementy i substancje, które mogą być niebezpieczne i szkodliwe dla zdrowia ludzi oraz środowiska naturalnego w przypadku, gdy taki zużyty sprzęt (waste electrical and electronic equipment – WEEE) nie zostanie odpowiednio zutylizowany. Produkty oznaczone symbolem przekreślonego kosza na śmieci są odpadami elektrycznymi i elektronicznymi. Przekreślony kosz na śmieci oznacza, że zużytego sprzętu elektrycznego i elektronicznego nie wolno pozbywać się razem z ogólnymi odpadami domowymi, a należy utylizować go osobno.

PL

Wyprodukowano w Chińskiej Republice Ludowej

Producent:
Schou Company A/S
Nordager 31
DK-6000 Kolding

Wszelkie prawa zastrzeżone. Niniejszego podręcznika użytkownika nie wolno w żaden sposób powielać częściowo ani w całości, elektronicznie bądź mechanicznie (np. poprzez fotokopie lub skany), tłumaczyć ani przechowywać w bazie danych z funkcją wyszukiwania bez uprzedniej zgody Schou Company A/S wyrażonej na piśmie.

KOKKUPANDAV VENTILAATOR

Tehnilised andmed

Pinge:	5 V 1 A (USB-pistikupesa kaudu)
Võimsus:	5 W
Aku:	18650, 3,7 V; 3600 mAh
Ventilaatori kiiruse seadistusi:	3

Komplektis 2 m USB-kaabel

III klassi toode. Kavandatud madalpingeallikast (SELV) eraldi toitega. SELV-toitepinge on piisavalt madal, et inimene saaks sellega tavaliselt kokku puutuda ilma elektrilöögiohuta..

Spetsiaalsed ohutusjuhised

Antud seade pole mõeldud kasutamiseks pärsitud füüsiliste, sensoorsete või vaimsete võimetega inimestele ega puudulike kogemuste ja oskustega inimestele (sh lastele), välja arvatud juhul, kui nende ohutuse eest vastutav isik jälgib nende tegevust või annab seadme kasutamise kohta juhiseid.

Laste tegevust tuleb jälgida veendumaks, et nad seadmega ei mängi.

HOIATUS! Aku laadimiseks kasutage ainult USB-toiteallikat.

Seadme toiteallikas peab olema ainult väga madala ohutuspingega, mis vastab seadme märgisele.

See seade sisaldab akusid, mida võivad välja vahetada ainult kvalifitseeritud isikud.

Enne kaitseelemendi eemaldamist veenduge, et seade oleks vooluvõrgust eemaldatud.

Ärge asetage seadet kukkumise vältimiseks kõrgetele ja ebatasastele tööpindadele ega põrandatele.

Ärge kasutage toiteallikat, mille pinge on üle toote nimipinge, mis võib põhjustada seadme ülekuumenemist ja trükkplaadi läbipõlemist.

Ärge võtke seda seadet ise lahti ega muutke.

Selle seadme elektrimootor võib pikaajalisel kasutamisel ülekuumeneda. Soovitatav on kasutada mitte rohkem kui 4 tundi.

Ärge laske seadmel puutuda kokku löökide ega mahakukkumisega.

Ärge visake seadet tulle ja hoidke seda eemal lahtisest leegist.

Kui seadet ei kasutata, hoidke seda kuivas kohas.

Kasutamine

Vaadake käesoleva kasutusjuhendi viimastel lehekülgedel olevaid jooniseid.

1. Kui ventilaator on kokku pandud, vajutage ventilaatori avamiseks nuppu „Ava".
2. Avage ventilaator, järgides noole suunda.
3. Pöörake nurk vertikaalselt 90 kraadini ja lukustage käepide päripäeva, et nurk pärast ventilaatori avamist fikseerida.
4. Võimalik reguleerida 180 kraadi üles ja alla.
5. Ventilaatori sisselülitamiseks vajutage nuppu. Ventilaatori kiiruse reguleerimiseks vajutage nuppu uuesti.
6. Ventilaatori kõrgus on seadistatav. Pöörake tähelepanu teleskoopvarda ettevaatlikult üles või alla tõmbamisele.

7. Tasakaalu säilitamiseks avage aluse mõlemal küljel asuv klamber.
8. Kokkupandav: keerake käepidet selle vabastamiseks vastupäeva.
9. Kui käepide on vabastatud, suruge teleskoopvarras algsesse asendisse. Ventilaatori kokkupanek.
10. Hoidke ühe käega ventilaatorist ja keerake teise käega ventilaatori kate. Kaane avamiseks järgige noolte suunda. Olge ventilaatori katte pööramisel ettevaatlik, et see ei puruneks.
11. Tolmu puhastamiseks eemaldage eemaldatav kate. Seadme korpuse pühkimiseks kasutage kuiva lappi. Ärge peske veega.
12. Joondage pandla asend, pöörake raami päripäeva, et see pärast ventilaatori katte seismist kuivatamist tagasi panna.
13. Kasutage tavalist 5 V DC USB-laadijat, et laadida ventilaatorit kaasasoleva kaabli ja mikro-USB-laadimispordi abil.

Teeninduskeskus

Pidage meeles: Palun märkide kõikide päringute puhul ära toote mudelinumber.

Mudelinumber on toodud ära käesoleva juhendi kaanel ning toote nimisildil.

Palun kontakteeruge Teeninduskeskusega juhul kui:

- Kaebused
- Osade vahetamised
- Tagastamised
- Garantiiküsimused
- www.schou.com

Keskkonnaalane teave

Elektri- ja elektroonikaseadmed (EEE) sisaldavad materjale, komponente ja aineid, mis võivad olla ohtlikud ja kahjulikud inimeste tervisele ja keskkonnale, juhul kui kasutatud elektri- ja elektroonikaseadmeid (WEEE) ei utiliseerita ette nähtud moel. Ristiga läbi kriipsutatud ratastel prügikastiga märgistatud toodete puhul on tegemist elektri- ja elektroonikaseadmega. Ristiga läbi kriipsutatud ratastel prügikast näitab, et kasutatud elektri- ja elektroonikaseadet ei tohi utiliseerida koos sortimata olmeprügiga, vaid tuleb koguda eraldi.

Toodetud Hiina Rahvavabariigis

Tootja:
Schou Company A/S
Nordager 31
DK-6000 Kolding

Kõik õigused kaitstud. Käesolevat kasutusjuhendit ei tohi ilma ettevõtte Schou Company A/S eelneva kirjaliku nõusolekuta paljundada ei osaliselt ega täielikult, elektrooniliselt või mehaaniliselt (näiteks fotokoopia või skaneering), tõlkida ega hoida andmebaasis ja otsingusüsteemis.

ET

VENTILADOR PLEGABLE

Datos técnicos

Voltaje:	5 V 1 A (mediante salida de USB)
Potencia:	5 W
Pilas:	18650, 3,7 V 3600 mAh
Ajustes de velocidad del ventilador:	3

Incluye cable de USB de 2 m

III Producto de clase III: Diseñado para recibir alimentación desde una fuente de alimentación de baja tensión (SELV) separada. El voltaje de una fuente SELV es tan bajo que en general se puede tocar sin riesgo de descarga eléctrica..

Instrucciones especiales de seguridad

El dispositivo no está pensado para ser utilizado por personas (incluidos niños) con capacidades físicas, sensoriales o mentales reducidas, o sin experiencia ni conocimientos, a menos que sean supervisadas o hayan sido instruidas sobre cómo usar el dispositivo por parte de una persona responsable de la seguridad.

Los niños deben ser supervisados para asegurarse de que no juegan con el aparato.

ADVERTENCIA: Para recargar la batería use solamente una fuente de energía USB.

Este aparato solo debe conectarse a un voltaje de seguridad extrabajo que coincida con lo indicado en el aparato.

Este aparato contiene baterías que solo pueden cambiar personas capacitadas.

Asegúrese de que el aparato esté desenchufado antes de retirar la cubierta.

Para evitar daños derivados de caídas, no coloque este aparato en encimeras ni suelos elevados o irregulares.

No use la fuente de alimentación para continuar cargando el producto una vez cargado, ya que el aparato se podría calentar y la placa del circuito se quemaría.

No desmonte ni modifique este aparato usted mismo.

Este aparato puede generar calor debido a su motor eléctrico si se usa durante mucho tiempo. Recomendamos un uso no superior a 4 horas.

No deje caer ni golpee este aparato.

No tire este aparato al fuego, manténgalo alejado de llamas descubiertas.

Cuando no esté usando el aparato, guárdelo en un lugar seco.

Uso

Consulte las ilustraciones de las últimas páginas de este manual.

1. Con el ventilador plegado, pulse el botón «Abrir» para abrir el ventilador.
2. Abra el ventilador para seguir la dirección de la flecha.
3. Gire el ángulo a 90 grados verticales, y a continuación bloquee el mango en el sentido de las agujas del reloj para fijar el ángulo después de abrir el ventilador.
4. Puede regularse 180 grados hacia arriba o hacia abajo.
5. Pulse el botón para encender el ventilador. Pulse el botón de nuevo para regular la velocidad del ventilador.
6. Se puede regular la altura del ventilador. Asegúrese de tirar la barra telescópica hacia arriba o hacia abajo con suavidad.

7. Para que el aparato mantenga el equilibrio, abra los soportes que hay a ambos lados de la base.
8. Cómo plegar: gire el mango en el sentido opuesto a las agujas del reloj para desbloquearlo.
9. Cuando el mango está desbloqueado, apriete la barra telescópica hacia abajo hasta que quede en la posición original. Pliegue el ventilador.
10. Sujete el ventilador con una mano y a continuación gire la cubierta del ventilador con la otra. Siga la dirección de las flechas para abrir la cubierta. Tenga cuidado al girar la cubierta del ventilador para que no se rompa.
11. Retire la cubierta extraíble para limpiar el polvo. Use un paño seco para limpiar el cuerpo del aparato. No lo lave con agua.
12. Alinee la posición de la hebilla, gire el bastidor en el sentido de las agujas del reloj y vuelva a montarlo después de que la cubierta del ventilador se haya secado estando en pie.
13. Use un cargador USB 5 V CC para cargar el ventilador usando el cable incluido y el puerto de carga micro USB.

Centro de servicio

Nota: Por favor, cite el número de modelo del producto relacionado con todas las preguntas.

El número de modelo se muestra en la parte frontal de este manual y en la placa de características del producto.

Para:

- Reclamaciones
- Piezas de recambio
- Devolución de mercancías
- Asuntos de garantía
- www.schou.com

Información medioambiental

Los dispositivos eléctricos y electrónicos (AEE) contienen materiales, componentes y sustancias que pueden ser peligrosos y perjudiciales para la salud humana y para el medio ambiente, si los residuos de estos dispositivos eléctricos y electrónicos (RAEE) no se eliminan correctamente. Los productos identificados con un contenedor con ruedas tachado son dispositivos eléctricos y electrónicos. El contenedor con ruedas tachado indica que los residuos de dispositivos eléctricos y electrónicos no deben desecharse junto con la basura doméstica, y que se tienen que recoger por separado.

Fabricado en People's Republic of China (P.R.C)

Fabricante:
Schou Company A/S
Nordager 31
DK-6000 Kolding

Todos los derechos reservados. El contenido de este manual no puede ser reproducido, ni total ni tampoco parcialmente, de cualquier forma por medios electrónicos o mecánicos, por ejemplo, fotocopias o publicación, traducción o guardado en un almacén de información y sistema de recuperación, sin la previa autorización por escrito de Schou Company A/S.

VENTILATORE PIEGHEVOLE

Dati tecnici

Tensione:	5 V 1 A (tramite presa USB)
Dati elettrici:	5 W
Batteria:	18650, 3,7 V, 3600 mAh
Regolazioni di velocità della ventola:	3

Con 2 m di cavo USB

III Prodotto di classe III: progettato per essere alimentato da un sistema a bassissima tensione (SELV) separato. La tensione di alimentazione SELV è sufficientemente bassa da permettere ad una persona di entrare normalmente in contatto con essa senza il pericolo di folgorazione..

Istruzioni di sicurezza particolari

Questo apparecchio non è destinato all'uso da parte di persone (inclusi i bambini) con ridotte capacità fisiche, sensoriali o mentali o con poca esperienza e scarse conoscenze, a meno che queste persone non siano sorvegliate o non siano state istruite su come utilizzare l'apparecchio da una persona responsabile della loro sicurezza.

I bambini devono essere sorvegliati per assicurarsi che non giochino con l'apparecchio.

AVVERTENZA: Per ricaricare la batteria, utilizzare solo una sorgente di alimentazione USB.

L'apparecchio deve essere alimentato solo con bassissima tensione di sicurezza che corrisponda alla marcatura riportata sull'apparecchio.

Questo apparecchio contiene batterie che possono essere sostituite solo da persone qualificate.

Assicurarsi che l'apparecchio sia scollegato dall'alimentazione elettrica prima di rimuovere la protezione.

Non mettere questo apparecchio su banconi o piani alti e irregolari per evitare che cada e si danneggi.

Non utilizzare alimentazioni elettriche superiori al carico del prodotto che potrebbero surriscaldare l'apparecchio e bruciare il circuito stampato.

Non smontare o modificare questo apparecchio autonomamente.

Questo apparecchio tende a generare calore dal motore elettrico se utilizzato a lungo. Si consiglia di non utilizzarlo per più di 4 ore.

Evitare di urtare e far cadere l'apparecchio.

Non gettare l'apparecchio nel fuoco e tenerlo lontano dalle fiamme libere.

Quando l'apparecchio non è utilizzato, riporlo in un luogo asciutto.

Utilizzo

Fare riferimento alle figure nelle ultime pagine di questo manuale.

1. A ventilatore chiuso, premere il pulsante «Open» per aprire il ventilatore.
2. Aprire il ventilatore seguendo la direzione della freccia.
3. Ruotare ad un angolo di 90 gradi in verticale, quindi girare il manico in senso orario per bloccarlo e fissare l'angolo dopo aver aperto il ventilatore.
4. È possibile una regolazione di 180 gradi verso l'alto e verso il basso.
5. Premere il pulsante per accendere il ventilatore. Premere nuovamente il pulsante per regolare la velocità del ventilatore.
6. È possibile variare l'altezza del ventilatore. Fare attenzione a spingere

delicatamente l'asta telescopica verso l'alto o verso il basso.

7. Per mantenere l'equilibrio, aprire le staffe sui due lati della base.
8. Chiusura: ruotare il manico in senso antiorario per sbloccarlo.
9. Dopo aver rilasciato il manico, spingere l'asta telescopica verso il basso nella posizione originale. Chiudere il ventilatore.
10. Tenere il ventilatore con una mano sola, quindi ruotare il coperchio del ventilatore con l'altra mano. Seguire la direzione indicata dalle frecce per aprire il coperchio. Fare attenzione a non rompere il coperchio del ventilatore durante la rotazione.
11. Estrarre il coperchio estraibile per pulire la polvere. Utilizzare un panno asciutto per pulire il corpo dell'apparecchio. Non lavare con acqua.
12. Allineare la posizione della chiusura, ruotare il telaio in senso orario per rimontarlo dopo aver pulito il coperchio del ventilatore.
13. Utilizzare un normale caricabatterie USB da 5 VDC per ricaricare il ventilatore con il cavo in dotazione e il connettore di ricarica Micro-USB.

Centro assistenza

Nota: indicare il numero di modello del prodotto in ogni richiesta di assistenza.

Il numero di modello è riportato sulla copertina di questo manuale e sulla targhetta del prodotto.

Per:

- Reclami
- Pezzi di ricambio
- Resi
- Questioni relative alla garanzia
- www.schou.com

Informazioni ambientali

Le apparecchiature elettriche ed elettroniche (AEE) contengono materiali, componenti e sostanze che possono essere pericolosi e dannosi per la salute umana e l'ambiente, se i rifiuti di apparecchiature elettriche ed elettroniche (RAEE) non vengono smaltiti correttamente. I prodotti contrassegnati con il simbolo del bidone sbarrato sono apparecchiature elettriche ed elettroniche. Il bidone sbarrato indica che le apparecchiature elettriche ed elettroniche non devono essere smaltite insieme ai rifiuti domestici non differenziati, ma devono essere raccolti separatamente.

Fabbricato in P.R.C.

Produttore:
Schou Company A/S
Nordager 31
DK-6000 Kolding

Tutti i diritti riservati. I contenuti di questo manuale non possono essere riprodotti in parte o per intero, elettronicamente o meccanicamente (ad es. mediante fotocopie o scansioni), tradotti o archiviati in sistemi di memorizzazione e recupero di informazioni senza il consenso scritto di Schou Company A/S.

INKLAPBARE VENTILATOR

Technische gegevens

Spanning:	5 V 1 A (via USB-uitgang)
Voeding:	5 W
Accu:	18650, 3,7 V 3600 mAh
Snelheidsinstellingen ventilator:	3

Met USB-kabel van 2 m

III Klasse III product: Ontworpen om gevoed te worden vanuit een aparte extra lage spanningsvoorziening (SELV). De spanning van een SELV-stroombron is laag genoeg zodat een persoon veilig hiermee in aanraking kan komen zonder het risico van een elektrische schok..

Speciale veiligheidsvoorschriften

Dit apparaat is niet bedoeld voor gebruik door personen (inclusief kinderen) met verminderde fysieke, sensorische of mentale vaardigheden, of gebrek aan ervaring en kennis, tenzij er toezicht op hen gehouden wordt of ze aanwijzingen hebben gekregen m.b.t. het gebruik van het apparaat door een persoon die verantwoordelijk is voor hun veiligheid.

Er moet toezicht op kinderen gehouden worden, om ervoor te zorgen dat ze niet gaan spelen met het apparaat.

WAARSCHUWING: Gebruik alleen een USB-stroombron om de batterij op te laden.

Het apparaat mag alleen gebruikt worden met extra lage spanning die overeenkomt met de markering op het apparaat.

Dit apparaat bevat batterijen die alleen vervangen mogen worden door gekwalificeerde personen.

Zorg ervoor dat het apparaat uitgeschakeld is en afgesloten van de stroomtoevoer, voordat u de afdekking verwijdert.

Plaats dit apparaat niet op hoge of ongelijke plekken of ondergronden om schade door vallen te voorkomen.

Gebruik niet meer voeding dan de aangegeven belasting. Als de stroomtoevoer te hoog is kan het apparaat opwarmen en de printplaat doorbranden.

Probeer dit apparaat niet zelf uit elkaar te halen of aan te passen.

Dit apparaat kan opwarmen door de elektrische motor als het lange tijd gebruikt wordt. Aanbevolen wordt om het apparaat niet langer dan 4 uur te gebruiken.

Laat het apparaat niet vallen en stoot het niet tegen oppervlaktes aan.

Gooi het apparaat niet in vuur en houd het op afstand van open vuur.

Bewaar het apparaat op een droge plek als het niet wordt gebruikt.

Gebruik

Bekijk de afbeeldingen op de laatste pagina's van deze handleiding.

1. Als de ventilator is ingeklapt, drukt u op de knop 'Open' om de ventilator uit te klappen.
2. Klap de ventilator uit in de richting van de pijl.
3. Zorg dat de hoek verticaal 90 graden is en draai vervolgens de handgreep met de klok mee om de hoek vast te zetten, nadat u de ventilator hebt geopend.
4. U kunt de ventilator 180 graden omhoog of omlaag instellen.
5. Druk op de knop om de ventilator aan te zetten. Druk nogmaals op de knop om de ventilatorsnelheid aan te passen.

6. Er zijn verschillende ventilatorhoogtes mogelijk. Trek de telescopische stang voorzichtig omhoog of omlaag.
7. Open de beugel aan beide kanten, zodat de ventilator in balans blijft.
8. Inklappen: draai de handgreep tegen de klok in om deze los te maken.
9. Nadat de handgreep losgedraaid is, duwt u de telescopische stang terug naar de beginpositie. Klap de ventilator in elkaar.
10. Houd de ventilator vast met één hand en draai de ventilatorafdekking met de andere hand. Draai in de richting van de pijlen om de afdekking te openen. Doe voorzichtig om te voorkomen dat de afdekking breekt.
11. Haal de verwijderbare afdekking eraf om deze schoon te maken. Gebruik een droge doek om het apparaat af te vegen. Gebruik geen water.
12. Nadat u de ventilatorafdekking staand hebt laten drogen, zet u deze terug op het frame in de sluitingen en draait u het vervolgens tegen de klok in om deze vast te zetten.
13. Gebruik een normale 5 VDC USB-oplader om de ventilator op te laden met de meegeleverde kabel in de micro-USB-oplaadport.

Service centre

Let op: Vermeld bij alle vragen het productmodelnummer.

Het modelnummer staat op de voorkant van deze handleiding en op het producttypeplaatje.

Voor:

- Klachten
- Reserveonderdelen
- Retourzendingen
- Garantiekwesties
- www.schou.com

Milieu-informatie

Elektrische en elektronische apparatuur (EEE) bevat materialen, componenten en substanties die gevaarlijk en schadelijk voor de menselijke gezondheid en het milieu kunnen zijn als afgedankte elektrische en elektronische apparatuur (WEEE) niet correct als afval afgevoerd wordt. Producten gemarkeerd met een doorgestreepte afvalbak zijn elektrische en elektronische apparatuur. De doorgestreepte afvalbak geeft aan dat afgedankte elektrische en elektronische apparatuur niet met het huisafval weggegooid mag worden, maar dat deze afzonderlijk ingezameld moet worden.

Vervaardigd in P.R.C.

Fabrikant:
Schou Company A/S
Nordager 31
DK-6000 Kolding

Alle rechten voorbehouden. De inhoud van deze handleiding mag op geen enkele wijze, noch volledig noch in delen, elektronisch of mechanisch gereproduceerd worden, bijv. kopiëren of publicatie, vertaald of opgeslagen in een informatie-opslag- en ontsluitingssysteem zonder schriftelijke toestemming van Schou Company A/S.

VENTILATEUR PLIABLE

Données techniques

Tension :	5 V 1 A (via la sortie USB)
Puissance :	5 W
Batterie :	18650, 3,7 V 3600 mAh
Vitesses de ventilation :	3

Câble USB de 2 m fourni.

III Produit de classe III : conçu pour être alimenté par un matériel à très basse tension de sécurité (TBTS) séparé. La tension fournie par le matériel à TBTS est suffisamment basse pour qu'une personne entrant en contact avec ne subisse pas de choc électrique..

Consignes de sécurité particulières

Cet appareil n'est pas destiné à être utilisé par des personnes (y compris des enfants) présentant des capacités physiques, sensorielles ou mentales réduites, ou un manque d'expérience et de connaissance, sauf si elles sont placées sous la surveillance ou ont reçu des instructions concernant l'utilisation de l'appareil d'une personne responsable de leur sécurité.

Les enfants doivent être surveillés pour éviter qu'ils ne jouent avec l'appareil.

AVERTISSEMENT : N'utilisez qu'une source d'alimentation à USB pour recharger la batterie.

L'appareil ne doit être alimenté qu'avec une très basse tension de sécurité qui doit correspondre aux indications sur la plaque de l'appareil.

Cet appareil contient des batteries qui ne peuvent être remplacées que par une personne compétente.

Assurez-vous que l'appareil est débranché de l'alimentation secteur avant de retirer la grille.

Ne placez pas cet appareil sur une surface irrégulière et élevée pour éviter qu'il ne soit endommagé après une chute.

N'utilisez pas de tension d'alimentation supérieure à celle spécifiée car ceci peut causer une surchauffe de l'appareil et un endommagement du circuit imprimé.

Ne démontez ou ne modifiez pas l'appareil vous-même.

Le moteur de cet appareil est susceptible de générer de la chaleur quand il est utilisé pendant une période prolongée. Nous vous recommandons de ne pas l'utiliser pendant plus de 4 heures.

Ne frappez pas cet appareil et ne le laissez pas tomber.

Ne le jeter pas au feu et gardez-le éloigné des flammes nues.

Quand vous n'utilisez pas l'appareil, rangez-le dans un endroit sec.

Utilisation

Veuillez consulter les illustrations sur les dernières pages du présent manuel.

1. Quand le ventilateur est replié, appuyez sur le bouton « Open » pour le déployer.
2. Déployez le ventilateur dans la direction de la flèche.
3. Positionnez l'appareil à la verticale en le levant à un angle de 90 degrés, puis fixez la bague en la tournant dans le sens des aiguilles d'une montre après le déploiement du ventilateur.
4. Un réglage de 180 degrés vers le haut et le bas est possible.
5. Appuyez sur le bouton pour allumer le ventilateur. Appuyez une nouvelle fois sur le bouton pour régler la vitesse de ventilation.

6. Le ventilateur peut être réglé à différentes hauteurs. Faites attention de tirer la tige télescopique avec douceur vers le haut ou le bas.
7. Pour le maintien de l'équilibre, ouvrez les supports sur les deux côtés du socle.
8. Replier : veuillez tourner la bague dans le sens contraire des aiguilles d'une montre pour la débloquer.
9. Quand la bague est débloquée, poussez la tige télescopique vers le bas jusqu'à la position originale. Repliez le ventilateur.
10. Maintenez le ventilateur en place avec une main et tournez la grille frontale avec l'autre main. Suivez la direction des flèches pour ouvrir la grille. Faites attention de ne pas la casser quand vous la tournez.
11. Retirez la grille frontale pour enlever la poussière. Utilisez un chiffon sec pour essuyer le corps de l'appareil. Ne le nettoyez pas à l'eau.
12. Alignez les parties du mécanisme de fermeture, tournez le cadre dans le sens des aiguilles d'une montre pour remettre la grille frontale sèche.
13. Utilisez un chargeur USB de 5 V CC normal, le câble fourni et le port de chargement USB pour recharger le ventilateur.

Centre de service

Remarque : veuillez toujours mentionner le numéro de modèle du produit en cas de demandes.

Le numéro de modèle est indiqué sur la première page de ce manuel et sur la plaque signalétique du produit.

Pour :

- Réclamations
- Pièces de rechange
- Retours
- Questions de garantie
- www.schou.com

Informations relatives à l'environnement

Les équipements électriques et électroniques (EEE) contiennent des matériaux, pièces et substances pouvant être dangereux et nocifs pour la santé et l'environnement si les déchets d'équipements électriques et électroniques (DEEE) ne sont pas éliminés correctement. Les produits marqués du pictogramme de la poubelle sur roues barrée d'une croix sont des équipements électriques et électroniques. Ce pictogramme indique que les déchets des équipements électriques et électroniques ne doivent pas être éliminés avec les ordures ménagères non triées et qu'ils doivent être ramassés séparément.

FR

Fabriqué en R.P.C.

Fabricant :
Schou Company A/S
Nordager 31
DK-6000 Kolding

Tous droits réservés. Le contenu du présent manuel ne doit en aucun cas être reproduit intégralement ou partiellement, sous forme électronique ou mécanique (par exemple par photocopie ou numérisation), traduit ou sauvegardé dans un système stockage et de récupération d'informations sans l'accord écrit de Schou Company A/S.

1

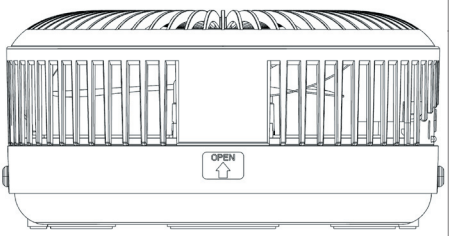

2

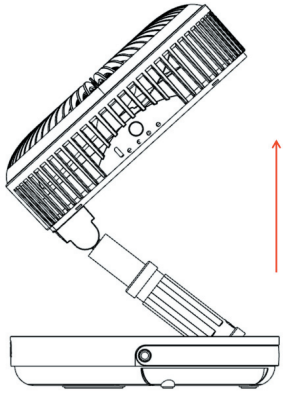

3

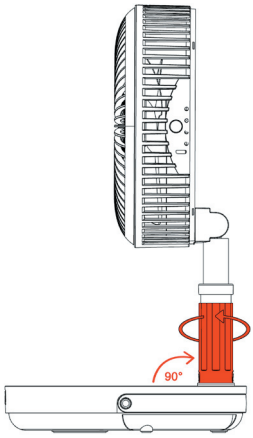

4

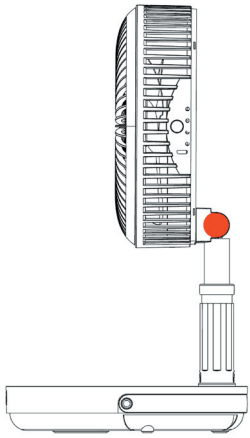

5

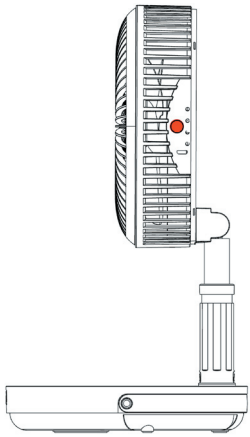

DAY
USEFUL
EVERYDAY

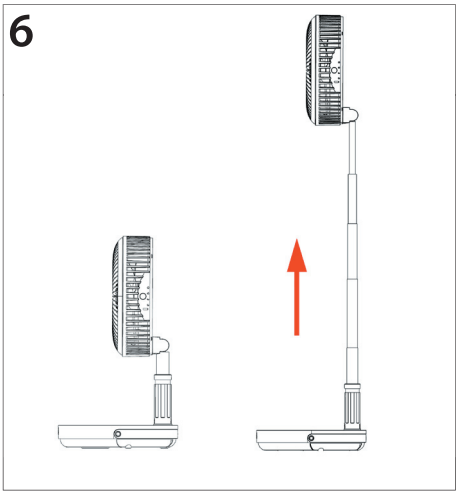

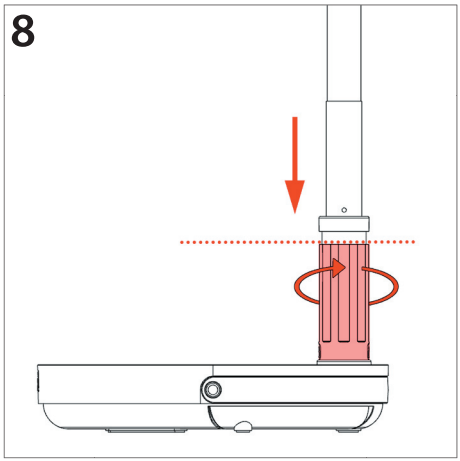

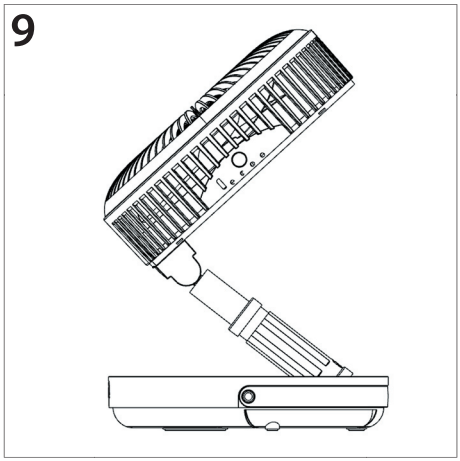

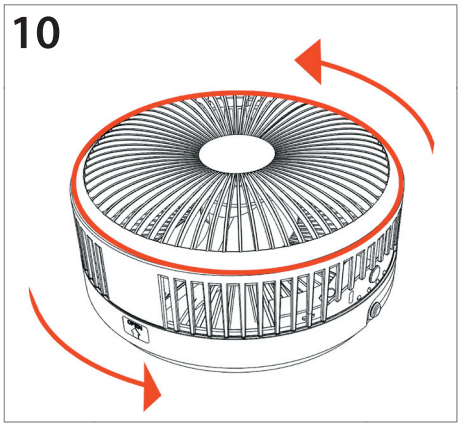

DK
NO
SE
FI
GB
DE
PL
ET
ES
IT
NL
FR

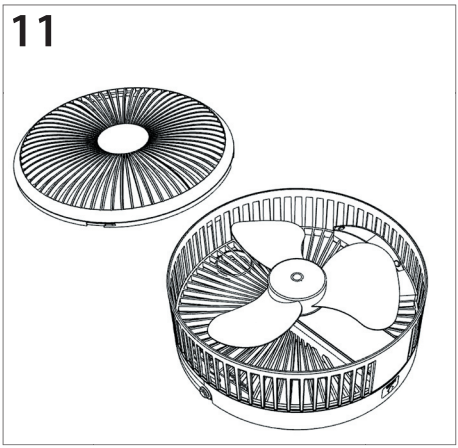
11

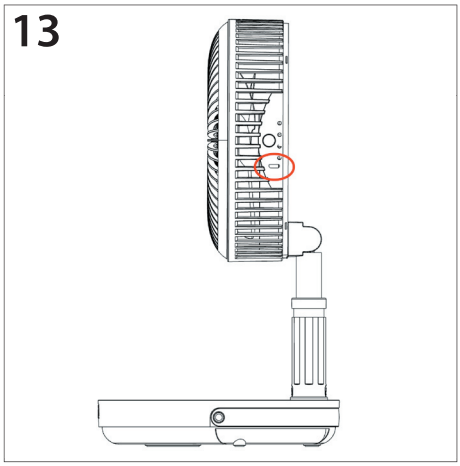
13

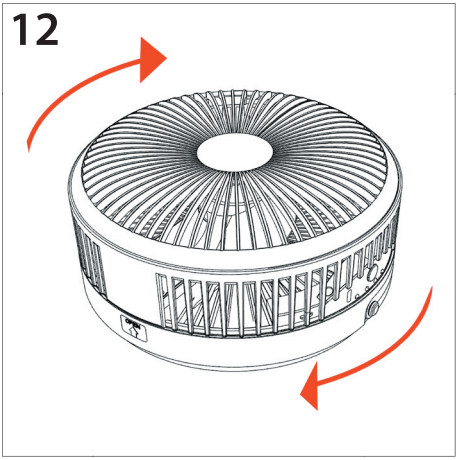
12